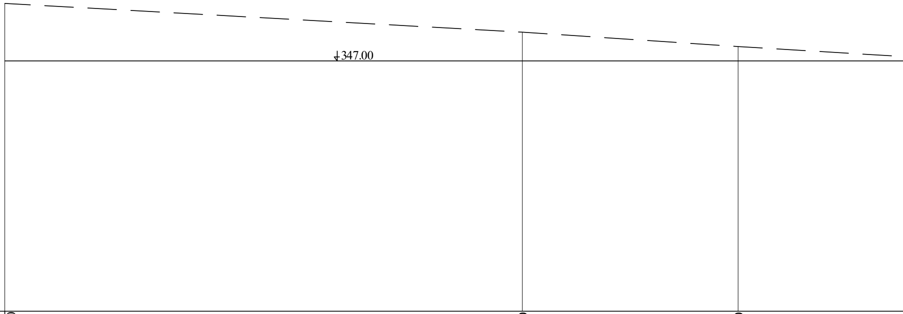

პკ 2+32
9-9
ჰორ: 1:100
ვერტ: 1:100

მიწის ზედაპირის ნიშნულები	349.00		348.00		347.50
მანძილები		18		7.5	

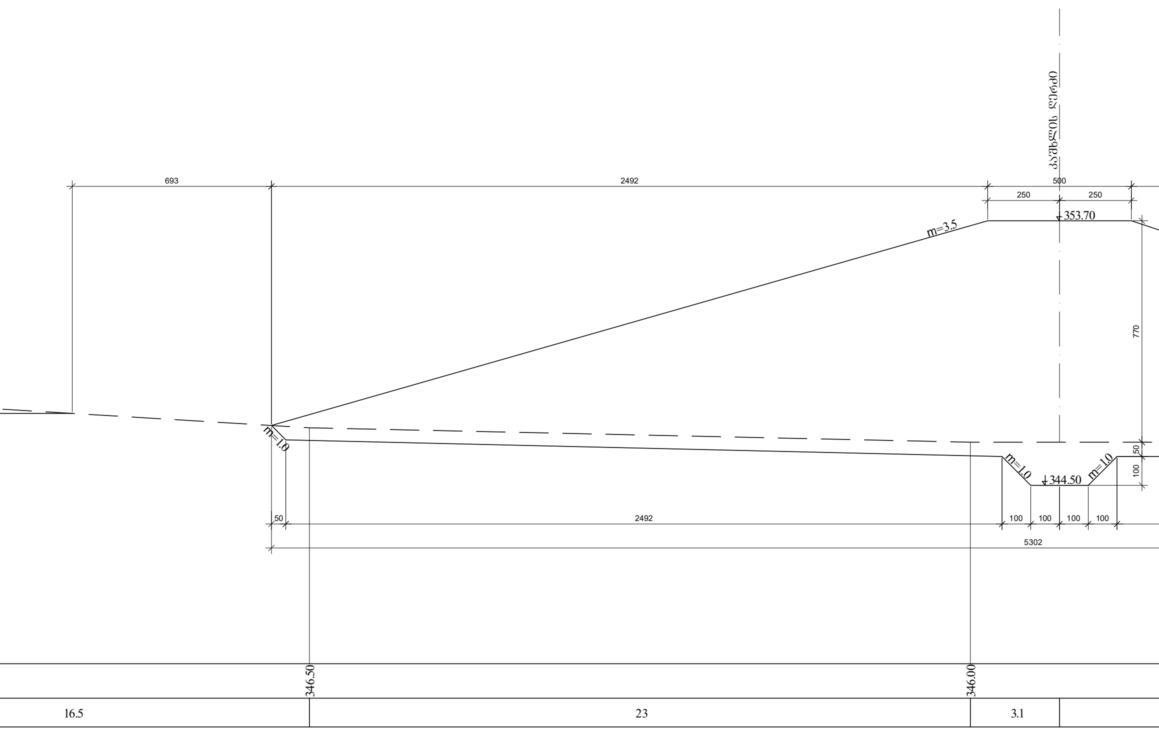
კაშხლის ღერძი
693
2492
500
250
250
353.70
m=3.5
770
m=1.0
50
100
m=1.0
344.50
m=1.0
50
2492
100
100
100
100
5302
346.50
346.00
16.5
23
3.1

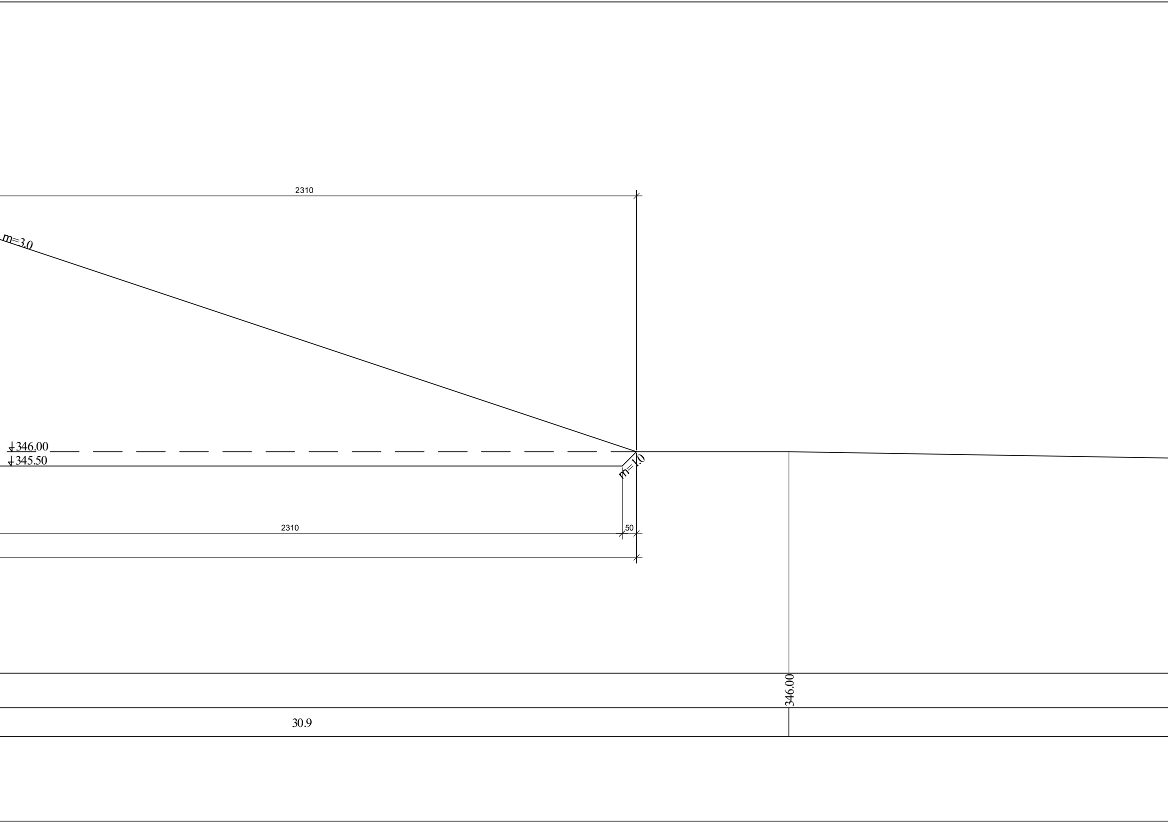
2310
m=3.0
346.00
345.50
m=1.0
2310
50
346.00
30.9

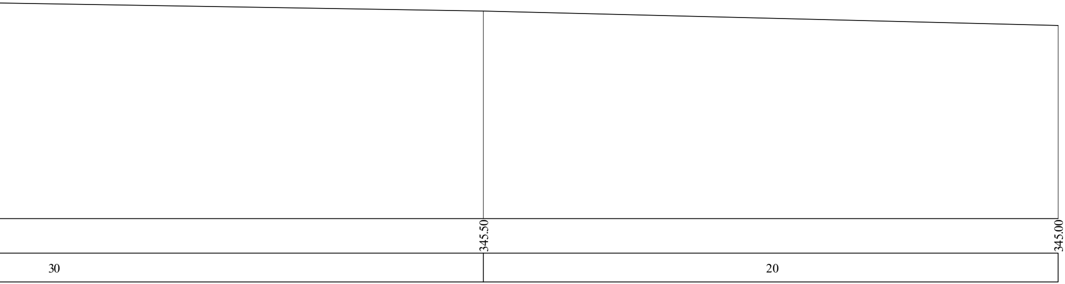
345.50
345.00
30
20

შენიშვნები:

1. რეზერვუარის და სალექარის გეგმა, მ. 1:1000 იხ. ფურც. №1;
2. რეზერვუარის განივი პროფილები იხ. ფურც. №№ 2-1 ÷ 2-5;
3. რეზერვუარის გრძივი პროფილი იხ. ფურც. №3;
4. კაშხლის გრძივი პროფილი იხ ფურც № 4
5. კაშხლის განივი პროფილები იხ. ფურც. №5-1 ÷ 5-5;
6. კაშხლის ტიპიური ჭრილები და დეტალები იხ. ფურც. №6;
7. წყალგამშვების გრძივი და განივი ჭრილები და დეტალები იხ. ფურც. №7;
8. რეზერვუარიდან ზედმეტი წყლის გადამღვრელი მილის გრძივი პროფილი და დეტალები იხ. ფურც. №8;
9. სამუშაოთა მოცულობების უწყისი იხ. ფურც. №14.
10. აღნიშნულ განივზე (9-9) მოეწყობა რეზერვუარის წყალგამშვები ნაგებობა, რომლის ნახაზები წარმოდგენილი იქნება ცალკე კომპლექტად (ფურც. №7);

მდ. იორზე ნუშის ბადის წყლის რეზერვუარის და სალექარის დეტალური პროექტი კაშხლის განივი პროფილი 9-9	ფურც № 5-3